KTEX 50-25/50-30

- Европейский сертификат о взрывобезопасности
- Возможность регулирования скорости
- Встроенные терморезисторы
- Не требуют техобслуживания и надежны в работе

Вентиляторы серии KTEX могут быть установлены в любом положении и легко соединяются с помощью гибких соединений серии DS. Вентиляторы данной серии имеют двигателями с внешним ротором с крыльчатками с загнутыми вперед лопатками. Корпус выполнен из стального гальванизированного листа, входной патрубок - медный.

Для защиты от перегрева вентиляторы оснащены встроенными терморезисторами с выводами для подключения к реле защиты двигателя TUS 230 KIL.

Сертифицирован как взрывобезопасная модель по стандартам SS EN 50014 и SS EN 50019. Модели повышенной безопасности соответствуют стандарту EEx e II T3.

Примечание! Сертификат действителен только при использовании реле защиты двигателя TUS 230 KIL.

		KTEX 50-25-4	KTEX 50-30-4
Напряжение/Частота	В/50 Гц	400	400
Фазность	~	3	3
Потребляемая мощность	Вт	468	947
Ток	А	0,85	1,90
Макс. расход воздуха	м³/с (м³/час)	0,467 (1682)	0,733 (2639)
Частота вращения	мин$^{-1}$	1335	1365
Температура окружающей среды	°C	-20 до +40	-20 до +40
Уровень звукового давления на расстоянии 3 м	дБ(А)	55	57
Вес	кг	17	22,5
Класс изоляции двигателя		F	F
Класс защиты двигателя		IP 44	IP 44
Тип термозащиты		TUS 230 KIL	TUS 230 KIL
Сертификат		SP Ex 95.D.101X	SP Ex 95.D.102X
Регулятор скорости, 5-ст.	Трансформатор	RTRD 2 + TUS 230 KIL	RTRD 4 + TUS 230 KIL
Регулятор, 5-ст. высокая/низкая скорость	Трансформатор	RTRDU 2 + TUS 230 KIL	RTRDU 4 + TUS 230 KIL
Схема подключения, стр. 11-13		11	11

Принадлежности

DS стр. 509

VK стр. 511

LDR стр. 515

FFK стр. 517

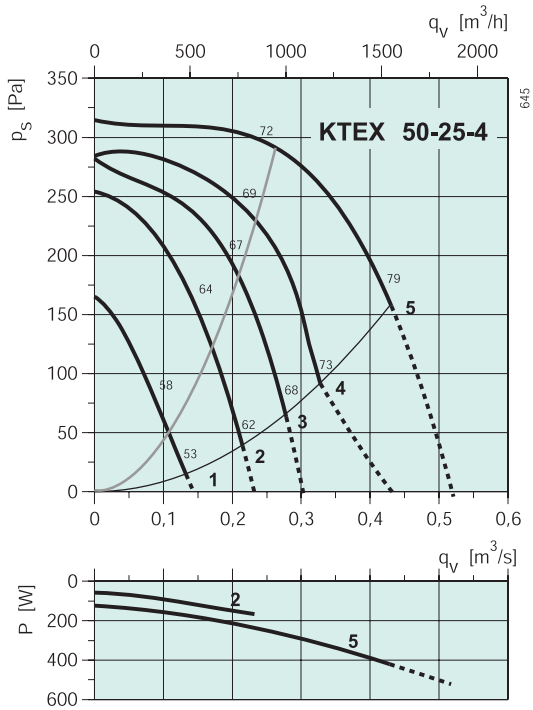

Минимальный статический подпор: 150 Па

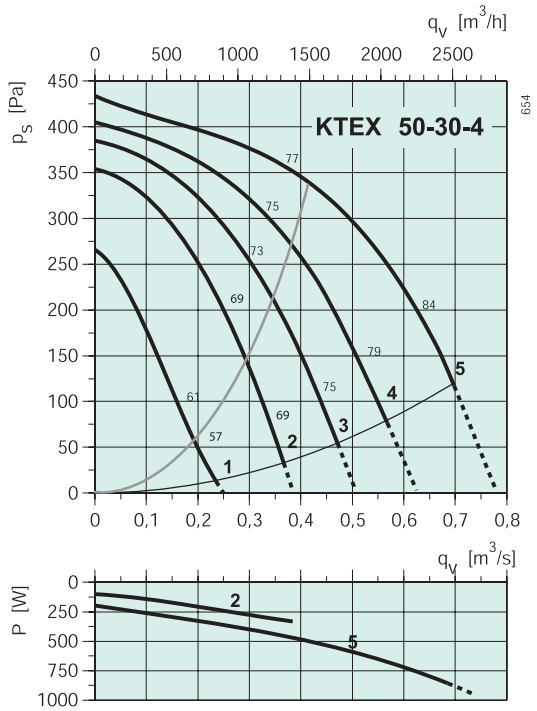

Минимальный статический подпор: 120 Па

KTEX 50-25-4

		Октавные полосы частот, Гц								
	Гц	Общ.	63	125	250	500	1k	2k	4k	8k
L_{wA} к входу	дБ(А)	72	62	67	64	59	63	63	61	57
L_{wA} к выходу	дБ(А)	75	58	63	64	66	70	68	66	62
L_{wA} к окружению	дБ(А)	62	49	51	58	55	53	49	48	44
с LDR 50-25										
L_{wA} к входу	дБ(А)	64	62	57	49	34	38	43	46	45
L_{wA} к выходу	дБ(А)	61	58	53	49	41	45	48	51	50

Условия испытаний: q_V = 0,23 м³/с, P_S = 304 Па

KTEX 50-30-4

		Октавные полосы частот, Гц								
	Гц	Общ.	63	125	250	500	1k	2k	4k	8k
L_{wA} к входу	дБ(А)	77	71	71	66	65	67	68	67	63
L_{wA} к выходу	дБ(А)	80	68	69	68	72	75	73	72	66
L_{wA} к окружению	дБ(А)	64	50	54	59	56	58	51	48	43
с LDR 50-30										
L_{wA} к входу	дБ(А)	72	71	63	51	45	36	51	53	52
L_{wA} к выходу	дБ(А)	70	68	61	53	52	44	56	58	55

Условия испытаний: q_V = 0,37 м³/с, P_S = 344 Па

KTEX 50-25-4

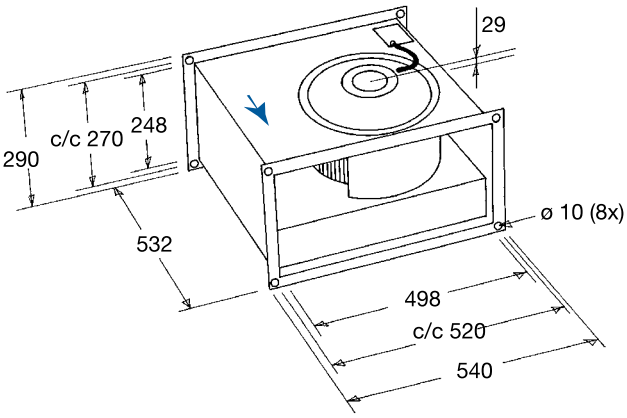

KTEX 50-30-4

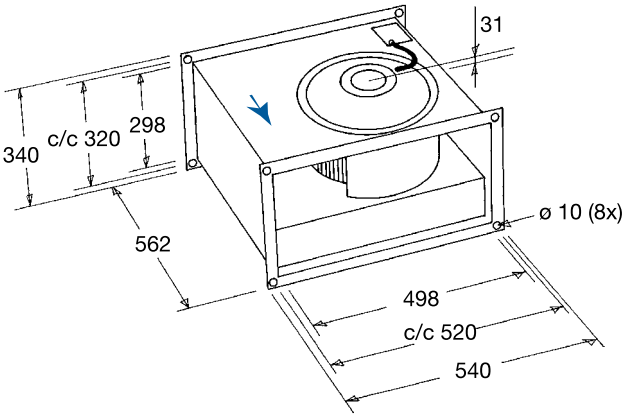

Электрические принадлежности

Трансформатор
стр. 485

Реле термозащиты
стр. 502

KTEX 60-30/60-35/70-40

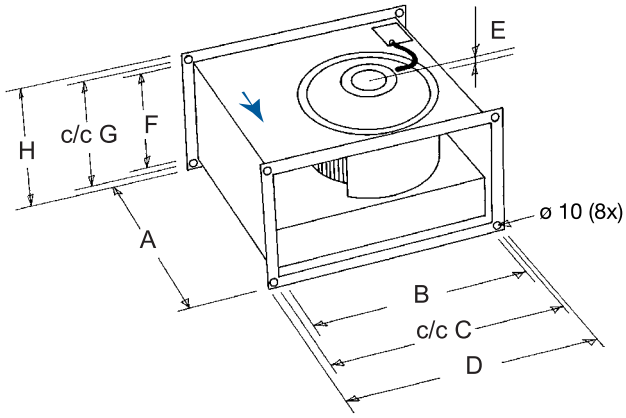

KTEX	A	B	c/c C	D	E	F	c/c G	H
60-30-4	642	598	620	640	46	298	320	340
60-35-4	717	598	620	640	51	348	370	390
70-40-6	787	698	720	740	77	398	420	440

Описание приведено на стр. 158

KTEX		60-30-4	60-35-4	70-40-6
Напряжение/Частота	В/50 Гц	400	400	400
Фазность	~	3	3	3
Потребляемая мощность	Вт	1373	2027	1614
Ток	А	2,43	3,40	2,97
Макс. расход воздуха	$м^3$/с ($м^3$/час)	0,933 (3358)	1,159 (4172)	1,419 (5110)
Частота вращения	$мин^{-1}$	1325	1320	820
Макс. темп. перемещаемого воздуха	°C	-20 до +40	-20 до +40	-20 до +40
Уровень звук. давления на расстоянии 3 м	дБ(А)	59	62	54
Вес	кг	30	37,5	45
Класс изоляции двигателя		F	F	F
Класс защиты двигателя		IP 44	IP 44	IP 44
Тип термозащиты		TUS 230 KIL	TUS 230 KIL	TUS 230 KIL
Сертификат		SP Ex 95.D.103X	SP Ex 95.D.104X	SP Ex 95.D.105X
Регулятор скорости, 5-ст.	Трансформатор	RTRD 4 + TUS 230 KIL	RTRD 4 + TUS 230 KIL	RTRD 4 + TUS 230 KIL
Регулятор, 5-ст. высокая/низкая скорость	Трансформатор	RTRDU 4 + TUS 230 KIL	RTRDU 4 + TUS 230 KIL	RTRDU 4 + TUS 230 KIL
Схема подключения, стр. 11-13		11	11	11

Принадлежности

DS стр. 509

VK стр. 511

LDR стр. 515

FFK стр. 517

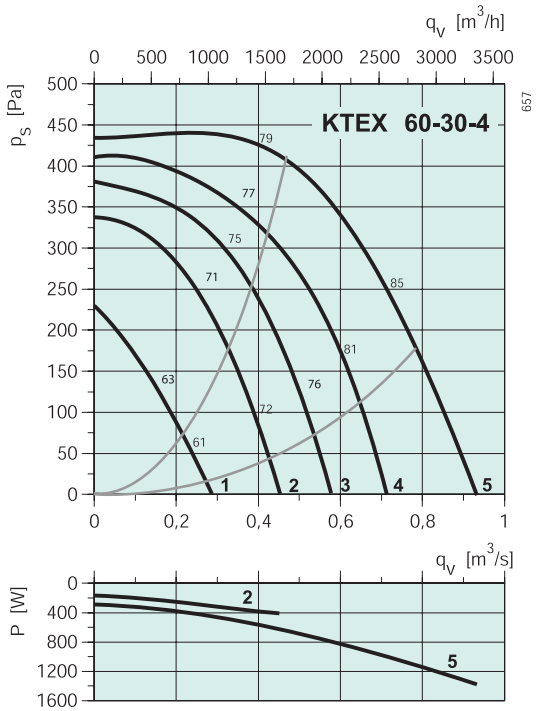

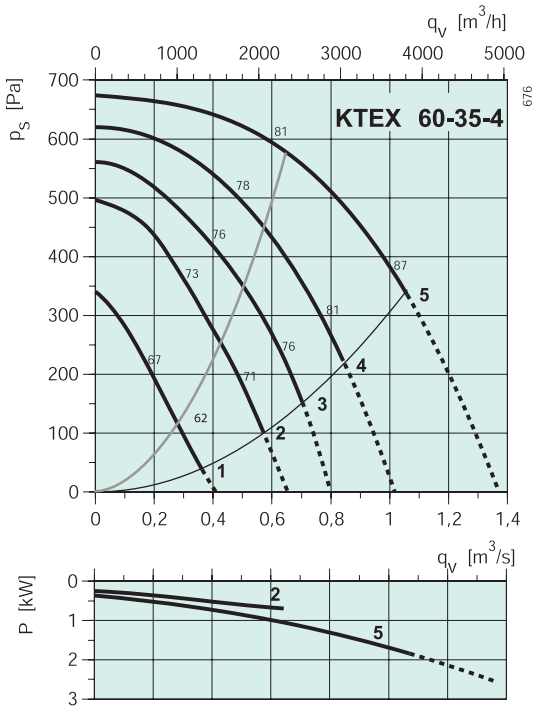

Минимальный статический подпор: 340 Па

KTEX 60-30-4

		Октавные полосы частот, Гц								
	Гц	Общ.	63	125	250	500	1k	2k	4k	8k
L_{wA} к входу	дБ(А)	79	71	73	67	66	70	71	68	63
L_{wA} к выходу	дБ(А)	82	65	69	69	74	78	76	74	68
L_{wA} к окружению	дБ(А)	66	46	55	61	60	59	55	51	46
с LDR 60-30										
L_{wA} к входу	дБ(А)	72	71	65	52	46	39	54	54	52
L_{wA} к выходу	дБ(А)	69	65	61	54	54	47	59	60	57

Условия испытаний: q_v = 0,39 м³/с, P_s = 425 Па

KTEX 60-35-4

		Октавные полосы частот, Гц								
	Гц	Общ.	63	125	250	500	1k	2k	4k	8k
L_{wA} к входу	дБ(А)	81	74	74	67	70	74	74	71	67
L_{wA} к выходу	дБ(А)	85	70	75	72	77	81	78	76	71
L_{wA} к окружению	дБ(А)	69	52	62	63	60	64	58	55	52
с LDR 60-35										
L_{wA} к входу	дБ(А)	75	74	67	54	53	56	61	61	59
L_{wA} к выходу	дБ(А)	75	70	68	59	60	63	65	66	63

Условия испытаний: q_v = 0,60 м³/с, P_s = 539 Па

KTEX 70-40-6

		Октавные полосы частот, Гц								
	Гц	Общ.	63	125	250	500	1k	2k	4k	8k
L_{wA} к входу	дБ(А)	75	72	63	60	63	66	65	63	58
L_{wA} к выходу	дБ(А)	77	65	64	63	70	72	69	68	61
L_{wA} к окружению	дБ(А)	61	41	53	54	54	56	51	47	41
с LDR 70-40										
L_{wA} к входу	дБ(А)	72	72	56	49	49	52	55	55	52
L_{wA} к выходу	дБ(А)	68	65	57	52	56	58	59	60	55

Условия испытаний: q_v = 0,57 м³/с, P_s = 381 Па

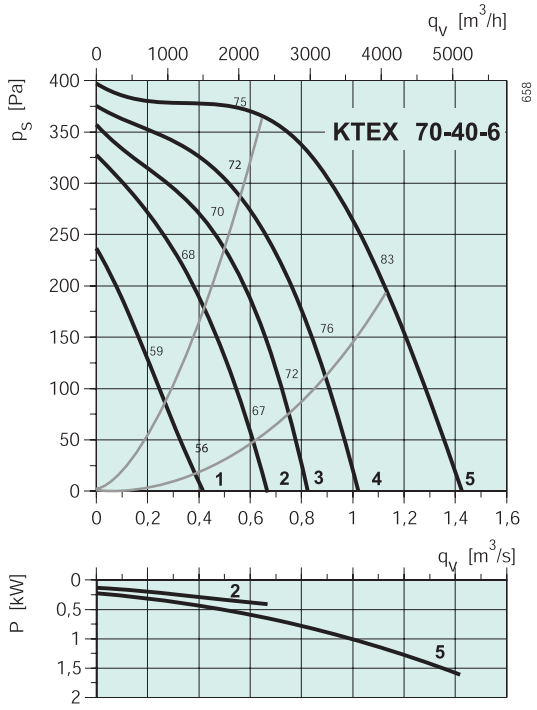

Электрические принадлежности

Трансформатор
стр. 485

Реле термозащиты
стр. 502